FE e Supporto SiPM

Daniele, Ivan, Luca, Rosario, Marcello, Marco

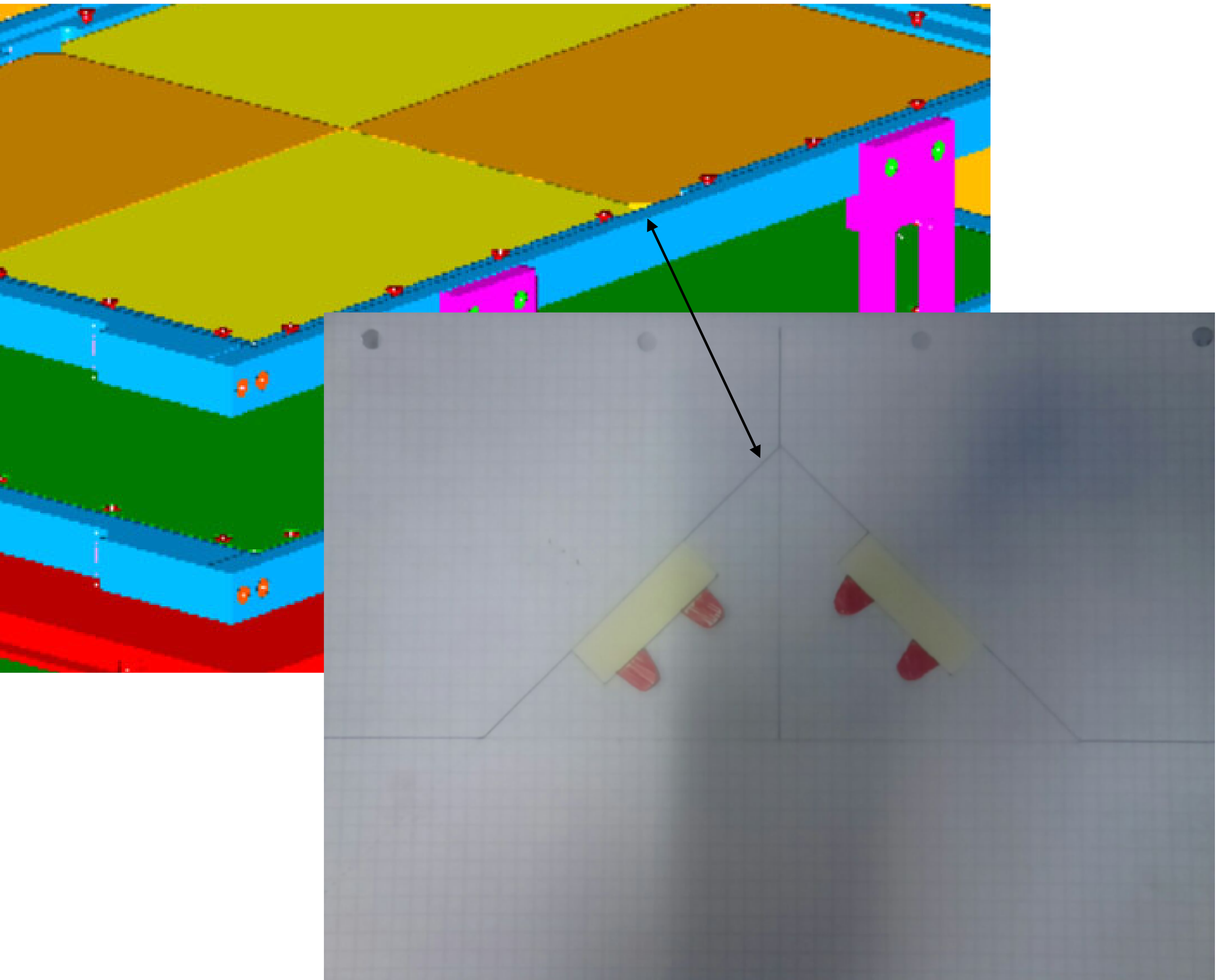

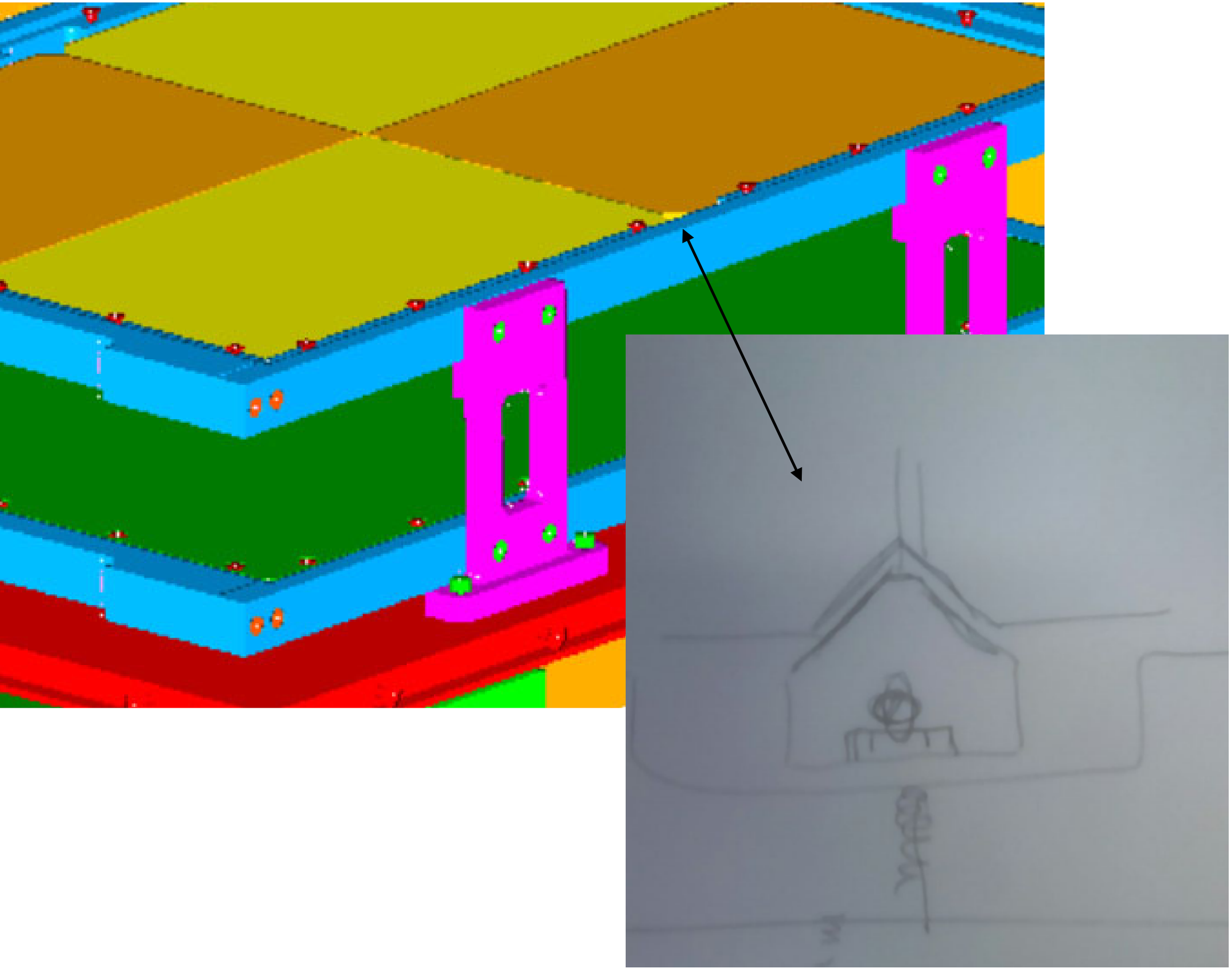

extra
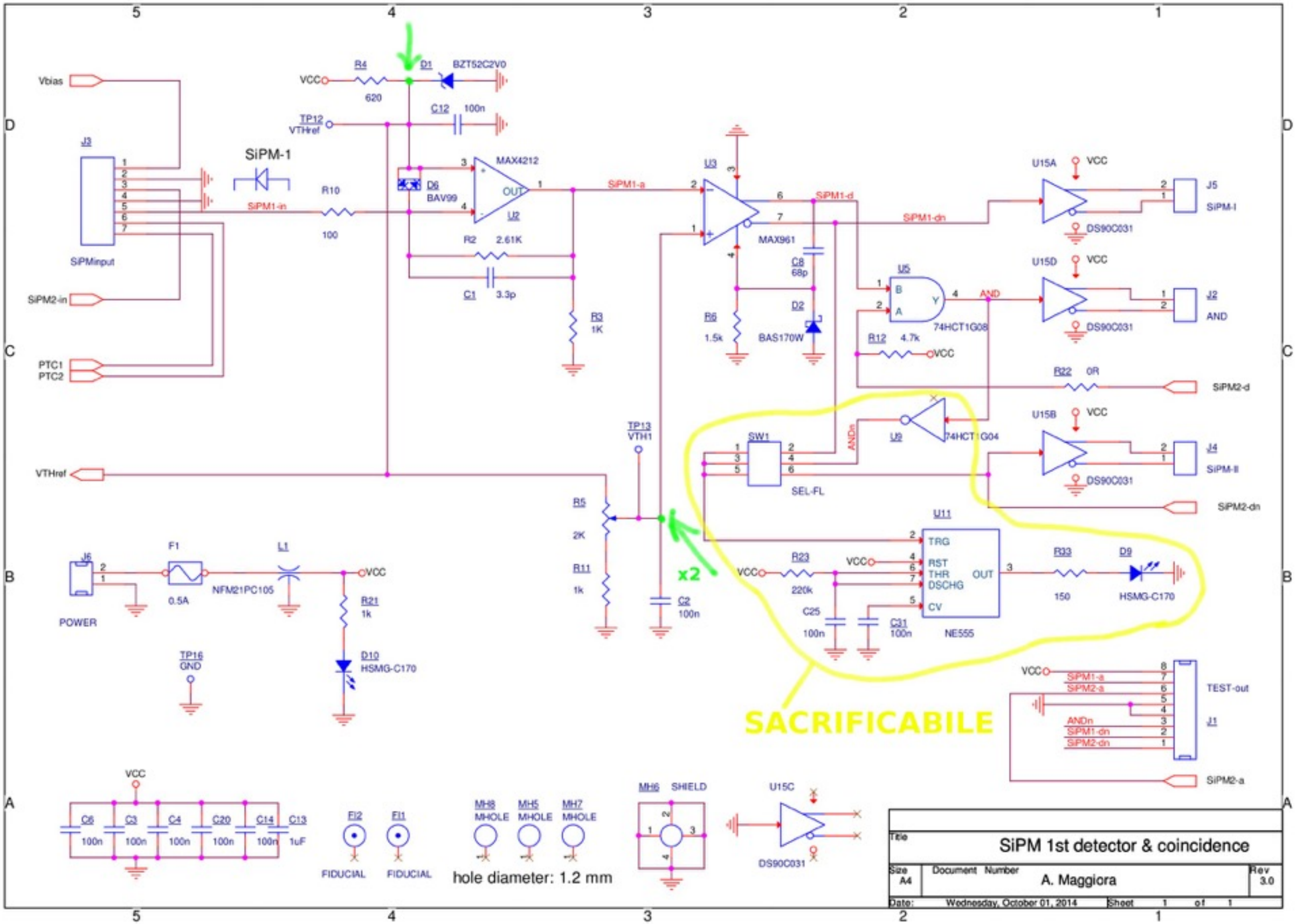
Alcune Modifiche alla scheda di FE