Polar QuEEEst
Stato della Progettazione Meccanica

Marzo 2018

Servizio Progettazione meccanica + Officina + Rosario+Anselmo +Marco+Daniele

Il “sito”

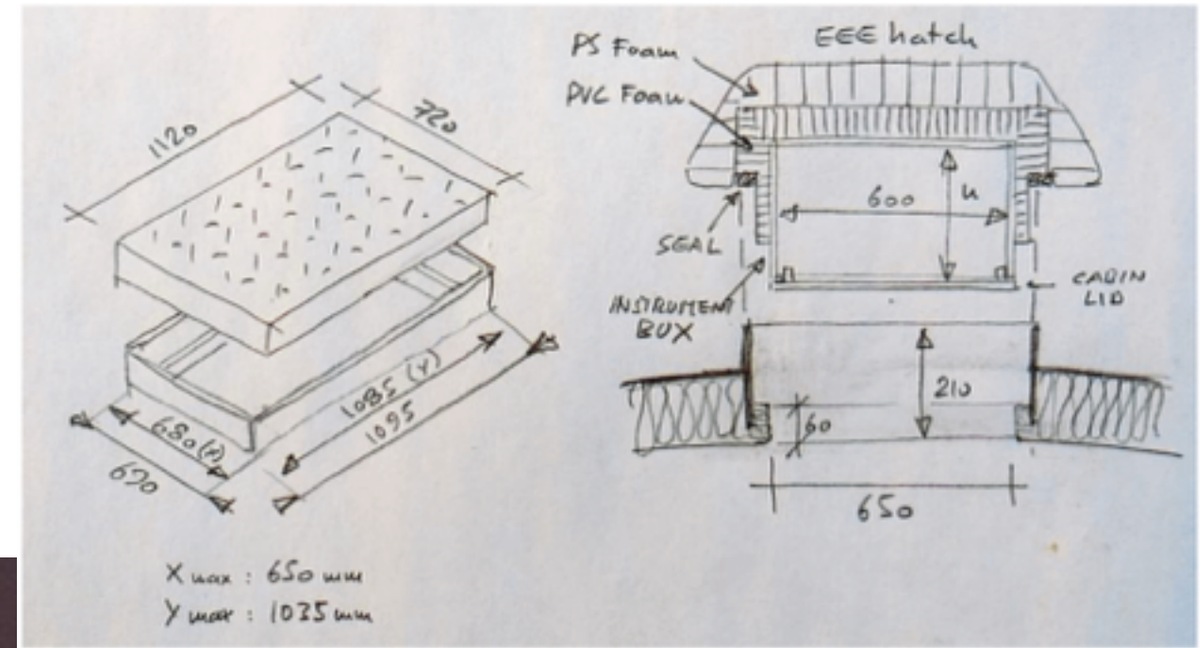
PS Foam
EEE hatch
PVC Foam
1120
720
600
h
SEAL
CABIN LID
INSTRUMENT BOX
1085 (Y)
1095
680 (X)
690
210
60
650
X max : 650 mm
Y max : 1035 mm

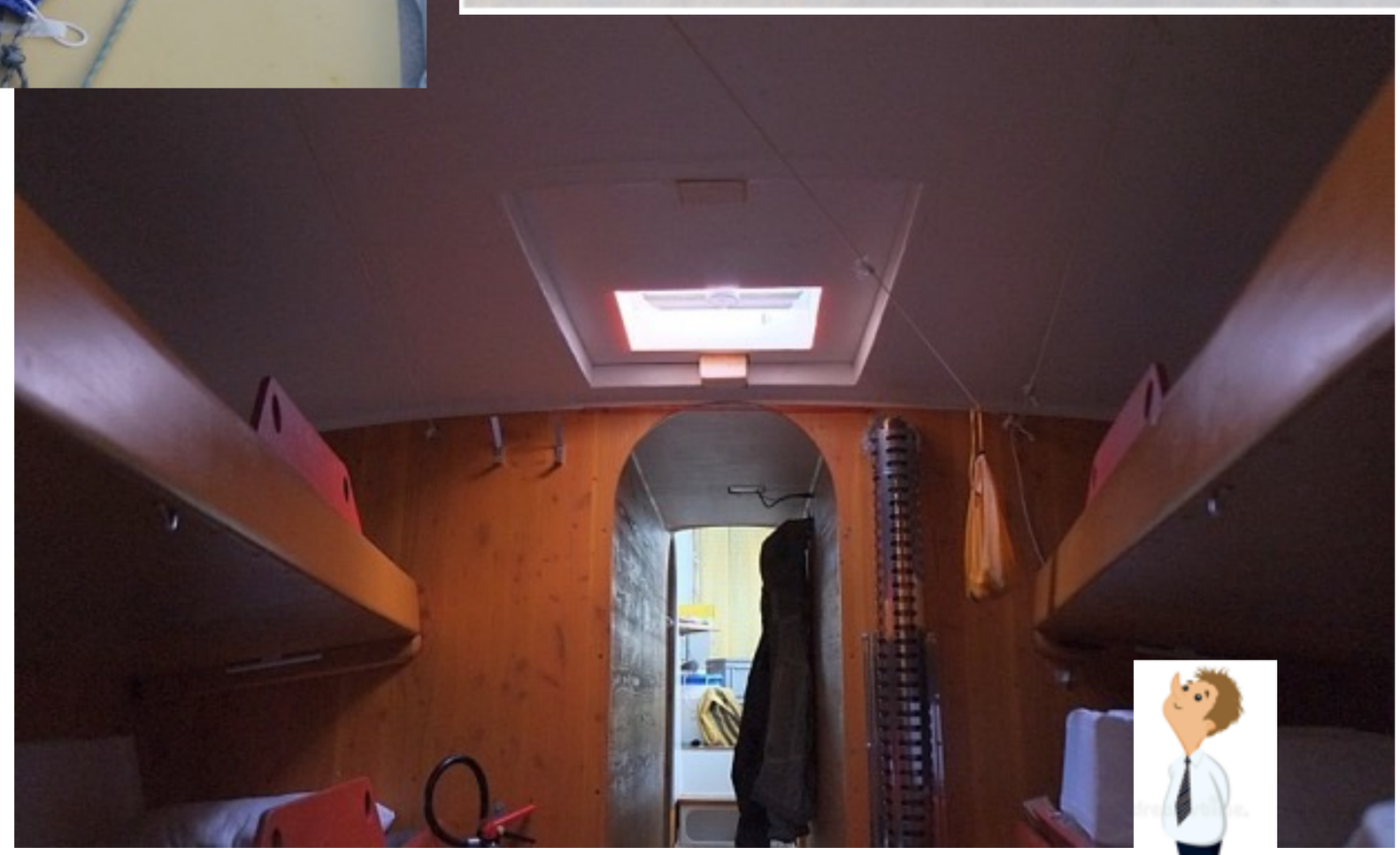

Meccanica

- Disegni della scatola dell scintillatore completati e prototipo costruito in officina INFN-Bo
- A breve la costruzione della struttura di supporto degli scintillatori (materiale ordinato in arrivo la settimana del 12 Marzo)
- Inizio disegno scatola elettronica
- Fissaggio all'oblò inviato ed accettato da Peter

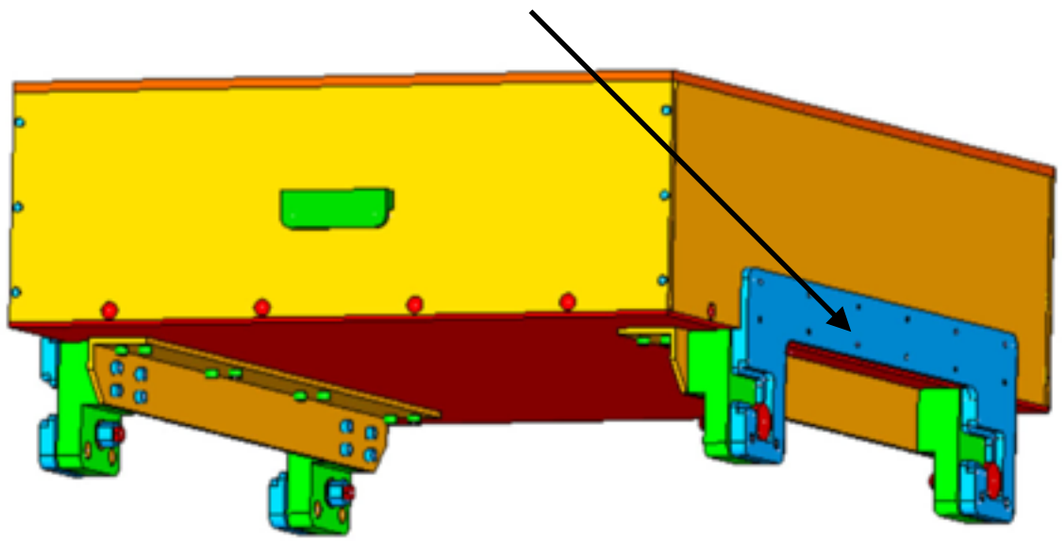

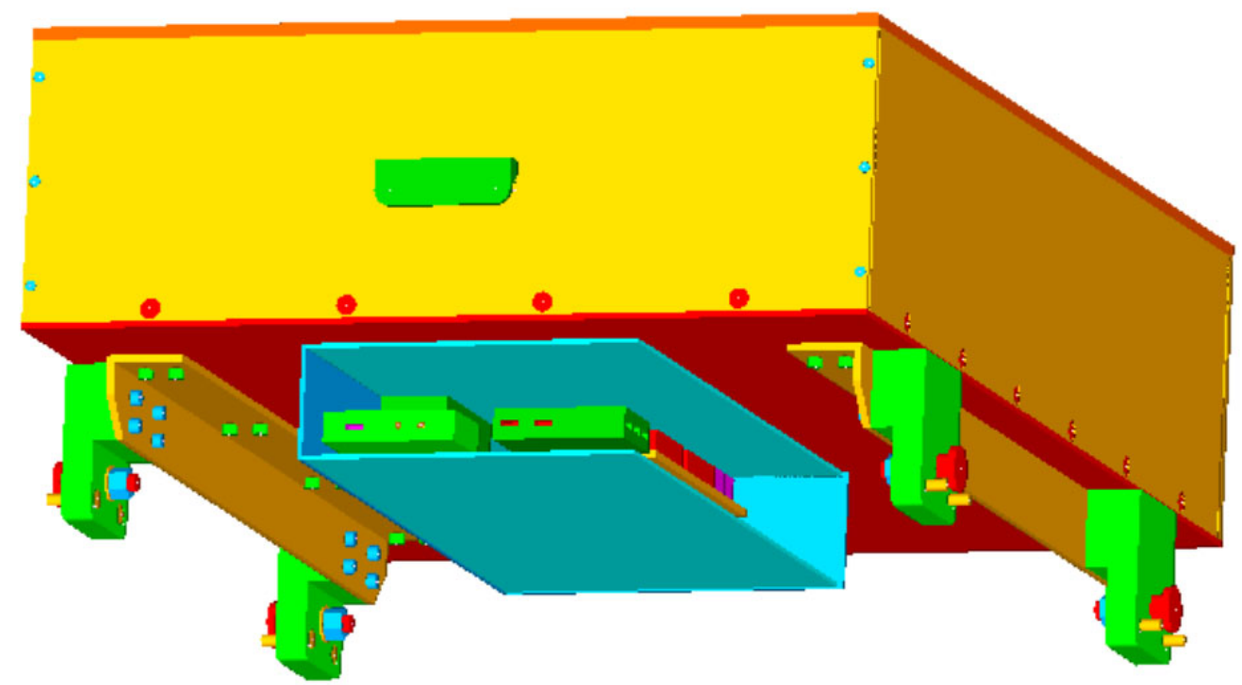

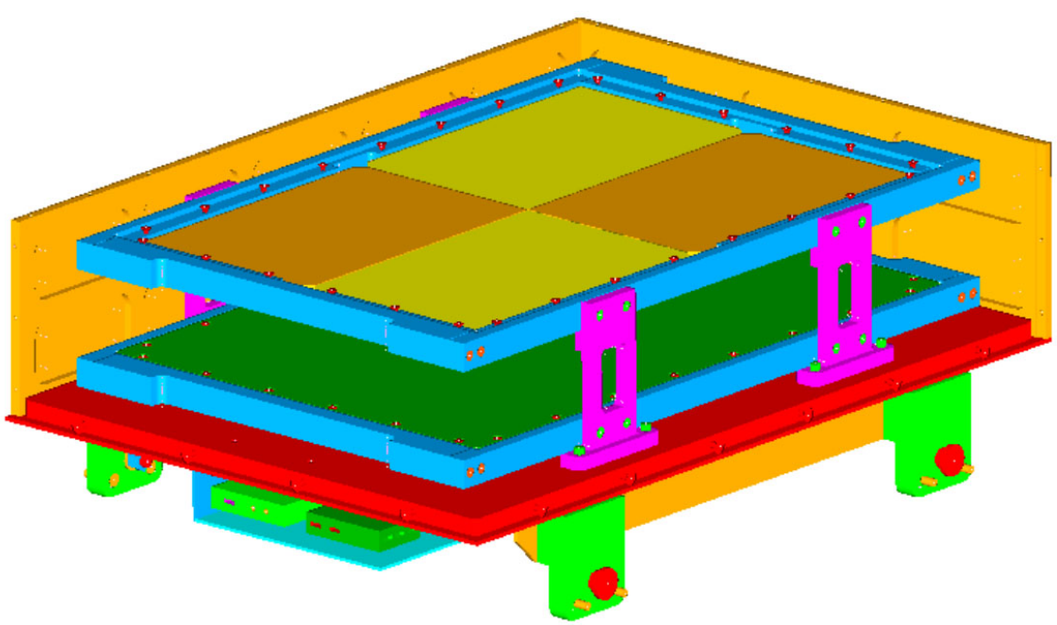

Servizio Progettazione meccanica + Officina + Rosario+Anselmo +Marco

Next

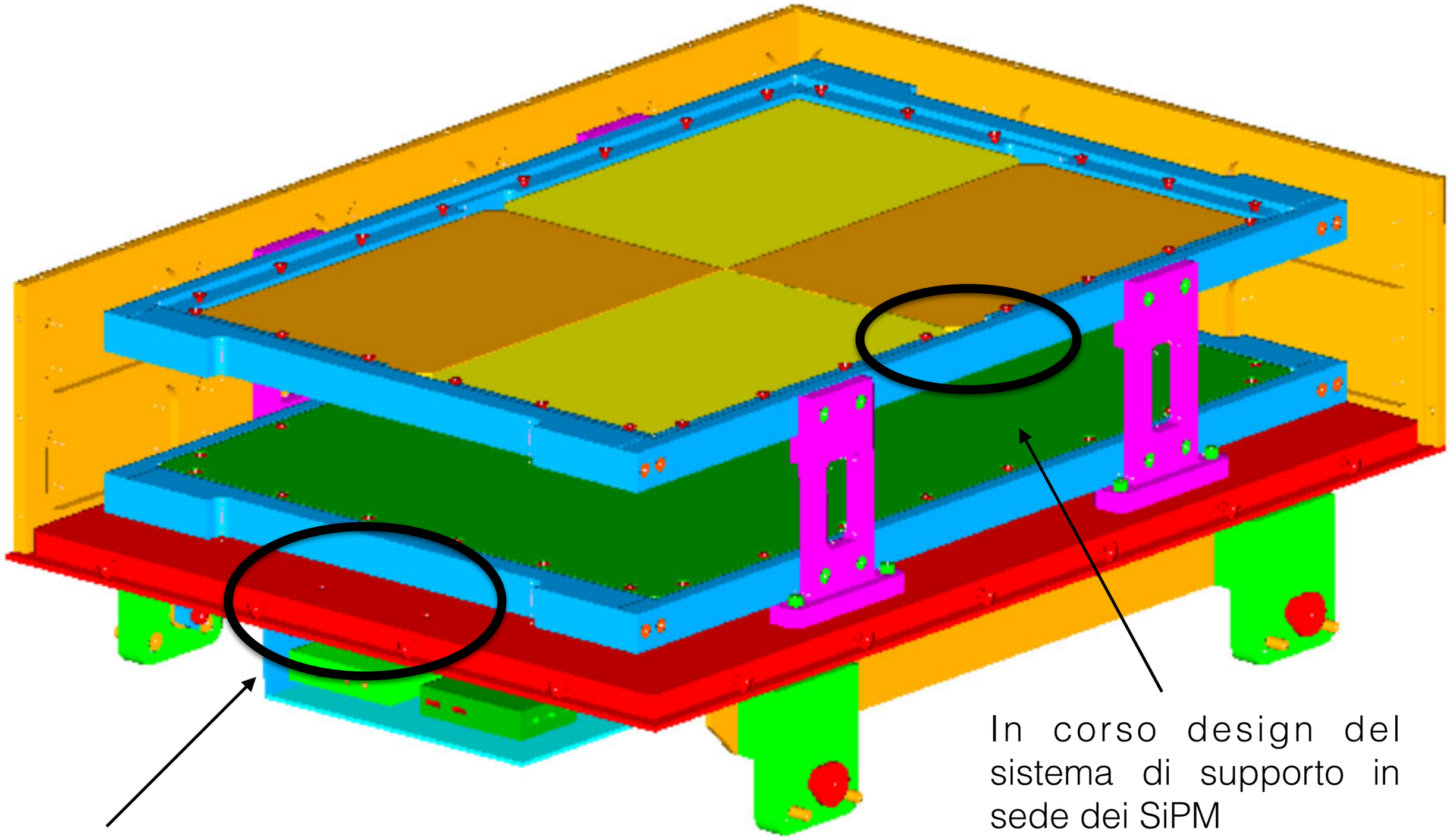

In corso design del sistema di supporto in sede dei SiPM

Zona individuata per passaggio cavi, design in corso